# DS92 Duo

**DS92 Duo** är en extra kraftig fristående markis, konstruerad för öppna ytor på villor, förskolor, caféer och restauranger.

Markisen skapar enkelt en ombonad miljö även en bit ut ifrån huset eller restaurangen, utan att behöva monteras i fasaden, och ger skugga soliga dagar. Plockar man fram filtar och har värmare, kan man även sitta ute tidigt på våren och senare på hösten.

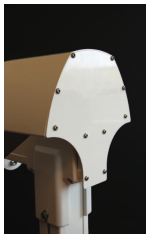

Gaveln

Fästplatta på gjuten plint.

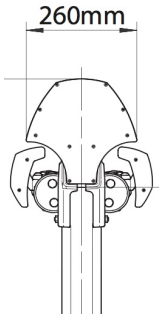


| Modell | DS92 Duo |
|---|---|
| Max bredd | 600 cm |
| Max utfall | 600 cm (2x300 cm) |
| Vindklassning | 2 |
| Stativfärg | Vit (RAL9010) Svart (RAL9005) |
| Markisväv | 100% spinnfärgad akrylväv från Sandatex eller Dickson |

**Manövrering**

Manövreras med motor eller vev. Motorn kan kompletteras med automatiska styrningar och fjärrkontroll.

Markisväven är upprullad på ett valsrör vilket innebär att man styr båda sidorna samtidigt.

Lutningsvinkeln är steglös från 0° till -20°.

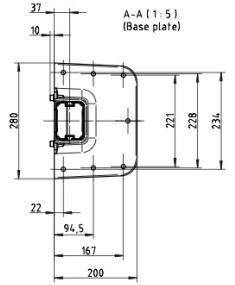


**Montering**

Markisen monteras enkelt direkt på trädäck eller gjutna plintar med hjälp av en fästplatta. Markisen kan också monteras med vikter på en fördelningsplatta i en låda som skapar extra sittyta.

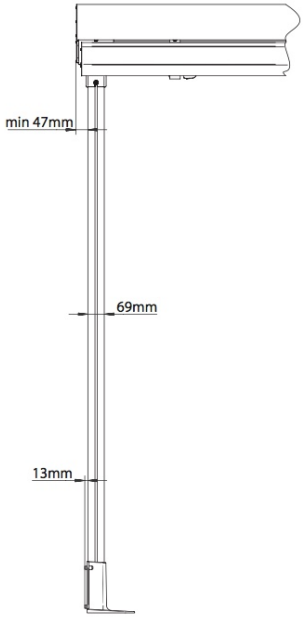


**Vikarmar**

Armarna är utrustade med Dyneema ® band för ökad stabilitet och 100% skydd mot rostangrepp. Armkomponenterna är tillverkade i pressgjutet aluminium och armprofilerna i strängpressat aluminium.

**Markisstativet**

Alla profiler är pulverlackerade strängpressade aluminiumprofiler. Fästelementen är tillverkade av rostfritt stål, förzinkat stål med ytbehandlingen Protect 4.