TURNILS®
With you all the way

INSTALLATIONSANVISNING

SIESTA/ARUBA

Fönstermarkis

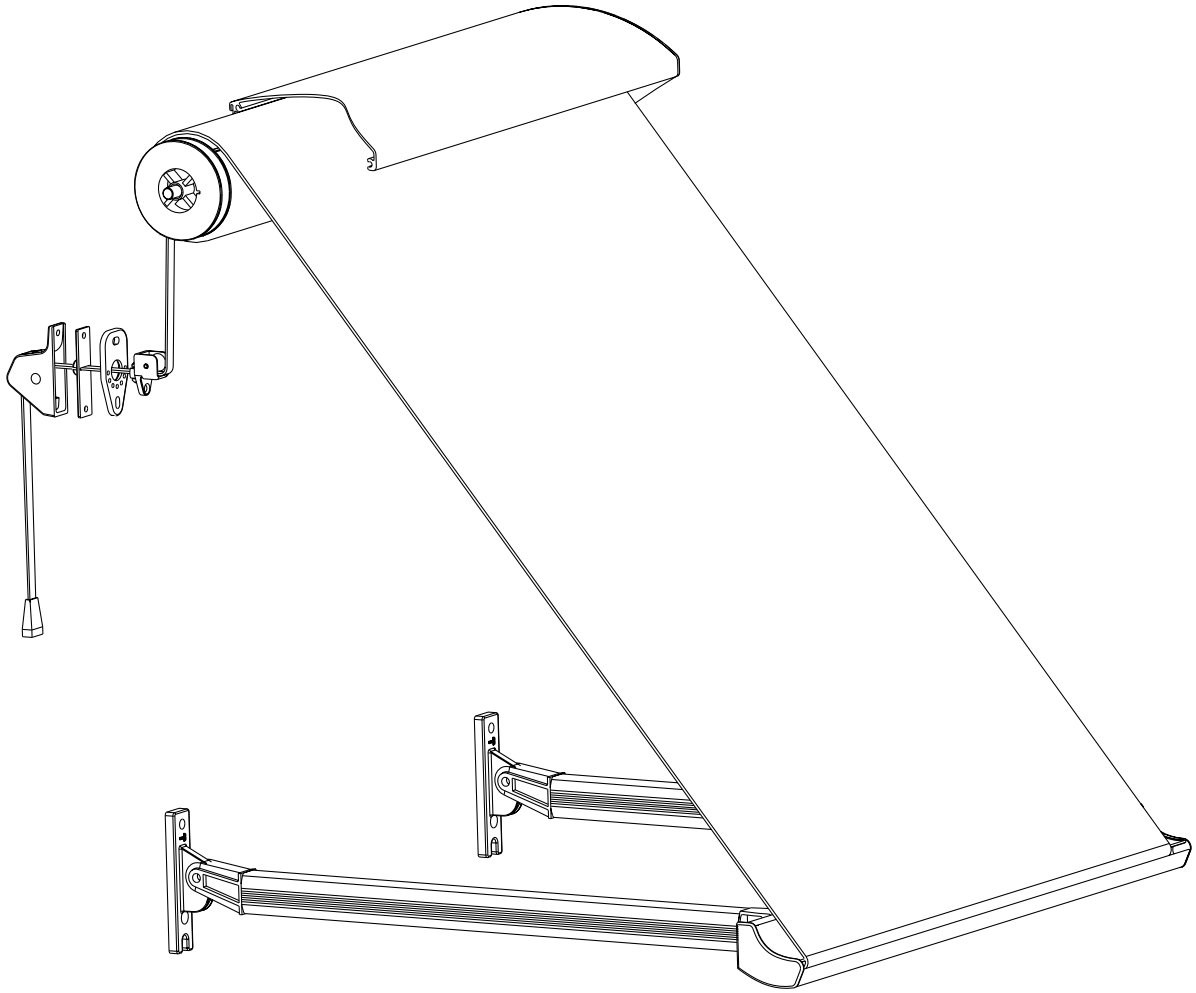

TURNILS®
With you all the way

!

- Se till att markisen fästes i ett tillräckligt säkert underlag.
- Varning för murket trä, söndervittrad puts eller tegel och tunna panelmaterial.
- Kontrollera att fönster kan öppnas efter markismonteringen.
- Motor och ev. styrutrustning skall installeras av behörig elektriker.

Uppsättning av markiskassett

1

Markiskassetten sätts upp med väggfäste eller nischkonsol.

Nischkonsolen används när väggfästet inte passar, t ex när fönsterkarmnes bredd är för liten eller det är olämpligt att borra i väggen ovanför fänsternischen. Konsoler finns i olika längder, från 45-185 mm.

Manövreringen placeras på olika sätt- inomhus eller utomhus respektive vänster och höger sida.

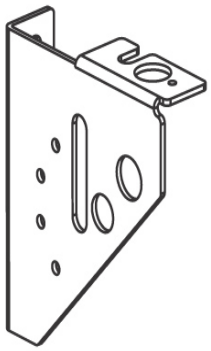

Nischkonsol

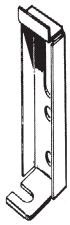

Väggfäste

Montering - Väggfäste

2a

Borra hål för och fäst väggfästet på fönsterfodret, 100-150 mm in från markiskassettesn gavlar och borra översta hålet 80 mm ovanför fönsternischen.

Skruva fast fästena.

Haka fast markiskassetten, sidojustera vid behov.

Trä i T-spårskruven i spåret och dra åt flänsmuttern på väggfästet.

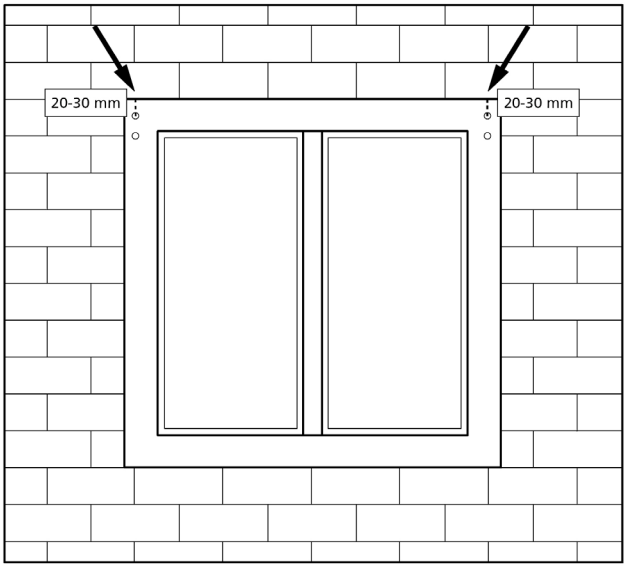

Ø 4 mm

Montering - Nischkonsol

2b

Borra hål för nischkonsolernas skruvar så att översta hålet kommer ca 20-30 mm från fönsterramens övre kant.

Sätt skruvarna i hålet och drag dem så de sticker ut ca 5 mm.

Haka på konsolerna och drag fast skruvarna.

Lägg markiskassetten på konsolerna, sidojustera vid behov.

Trä i T-spårsskruven i spåret och dra åt flensmuttern på nischkonsollen.

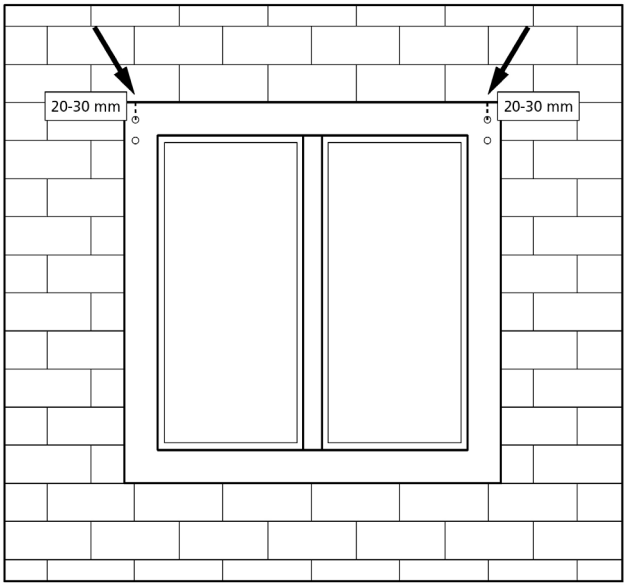

Ø 4 mm

TURNILS®
With you all the way

Montering av armar

3

Anslut armens fjäderspänning genom att fästa wiren i ett av hålen på armfästets baksida. Det översta hålet ger störst fjäderspänning.

Skruva därefter fast armarna i väggen. Dra först åt den övret skruven. För att komma åt den nedre skruven måste armen fällas upp.

Ta ett stadigt grepp om markisarmen, som är fjäderbelastad. För upp armen mot frontprofilen, haka fast och skruva fast armen i frontprofilen.

⚠ **VARNING! För att undvika att armen lossnar och orsakar personskada måste den hållas fast till den är säkrad i frontprofilen.**

Om armen är rätt placerad skall det vara 10 mm spel mellan frontprofil och markiskassett när armen är i uppfällt läge.

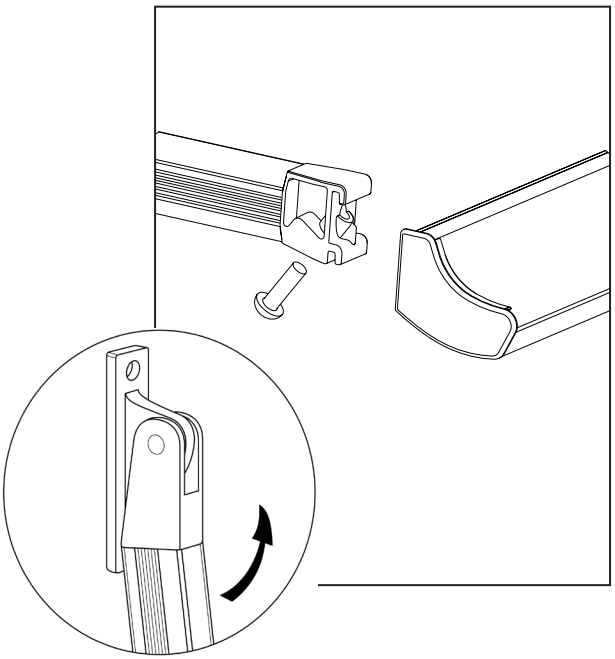

Dragning av hissband - Utvändig montering av reglage

4a

Drag hissbandet genom brytbeslgaet, som är fastsatt under markiskassetten.

Drag bandet genom bandlåsets övre hål.

Sätt fast bandlåset på väggen rakt under hålet i markiskassetten och på lämplig höjd.

Träd på bandknoppen och lås den med en knut på bandet.

Brytbeslag Fast

Brytbeslag Vridbart

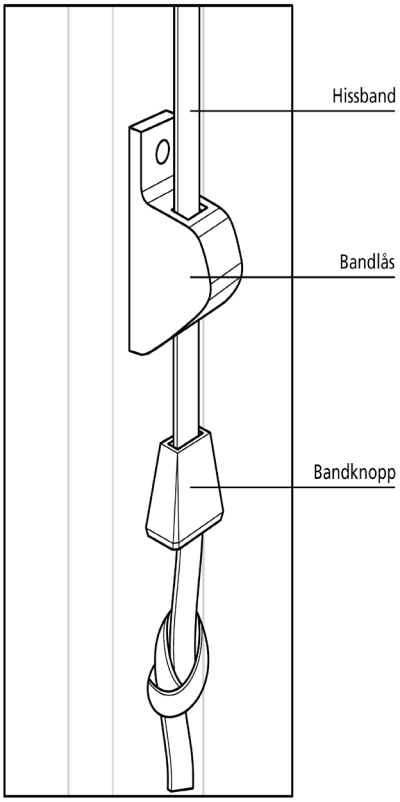

TURNILS®
With you all the way

Dragning av hissband - Invändig montering av reglage

4b

Borra hål ø 11-13 i väggen eller fönsterbågen. Placering av hålet beror på hur du tänker dra bandet. Välj rak ingång, sned ingång eller sidoförskjutning a hissbandet, beroende på var det är lämpligtas att borra genom väggen.

Borra hålet ø 11-13 mm från insidan av huset.

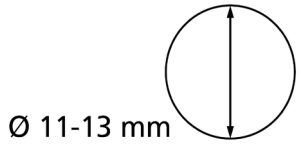

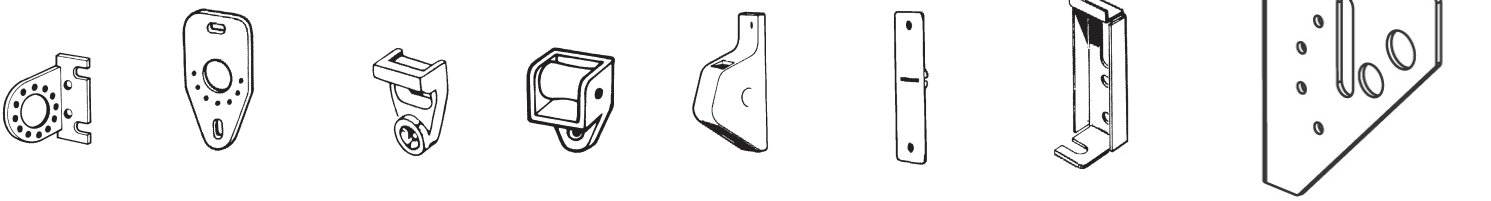

Hållare | Fästplatta | Brytbeslag Fast | Brytbeslag Vridbart | Bandlås | Täckbricka | Väggfäste | Nischkonsol

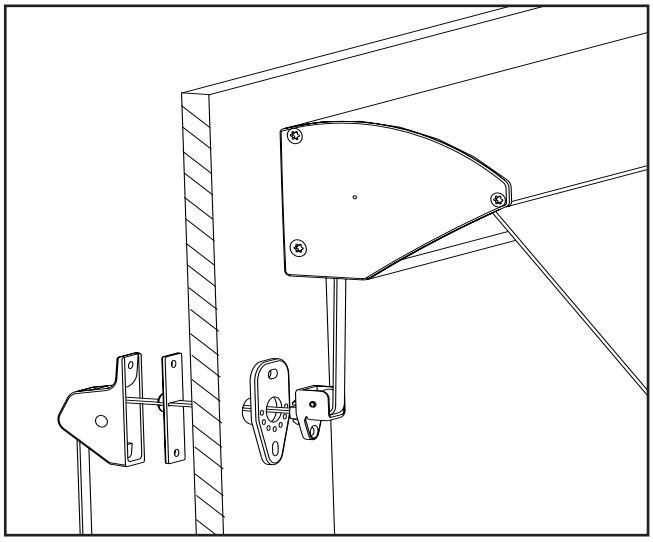

Rak eller sned ingång med väggfäste eller nischkonsol.

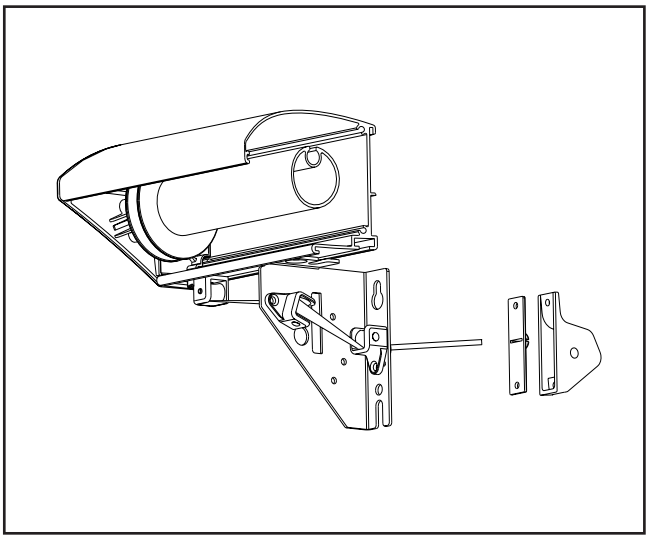

Sidoförskjutning med nischkonsol

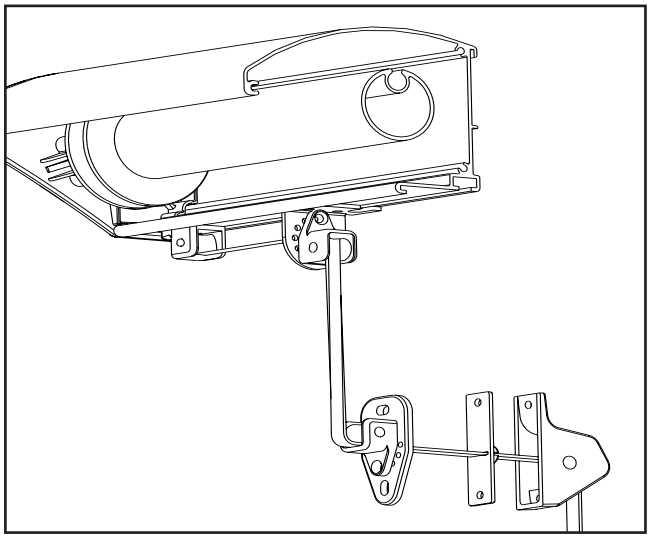

Sidoförskjutning med väggfäste.
Vrid brytbeslag så att bandet löper fritt. Sätt på bandknopp och lås den med en knut på bandet.

Slutjustering

5

Drag markisen upp och ned några gånger och justera drävid armarna så att duken rullas upp perfekt.

Kapa hissbandet när markisen är fullt utfälld/nedfälld.

Originaldokumentet får inte i text eller utförande ändras utan medgivande av Turnils AB.