Transmitter

1 ch SW remote
6 ch SW remote

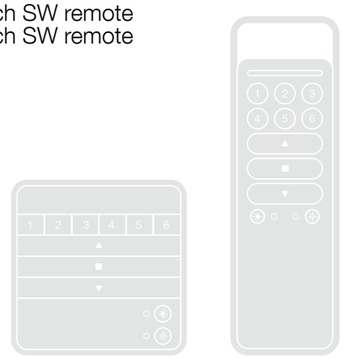

IS0104C00MM_15-11-2012

EN - Instructions for the fitter

SE - Instruktioner för installatören

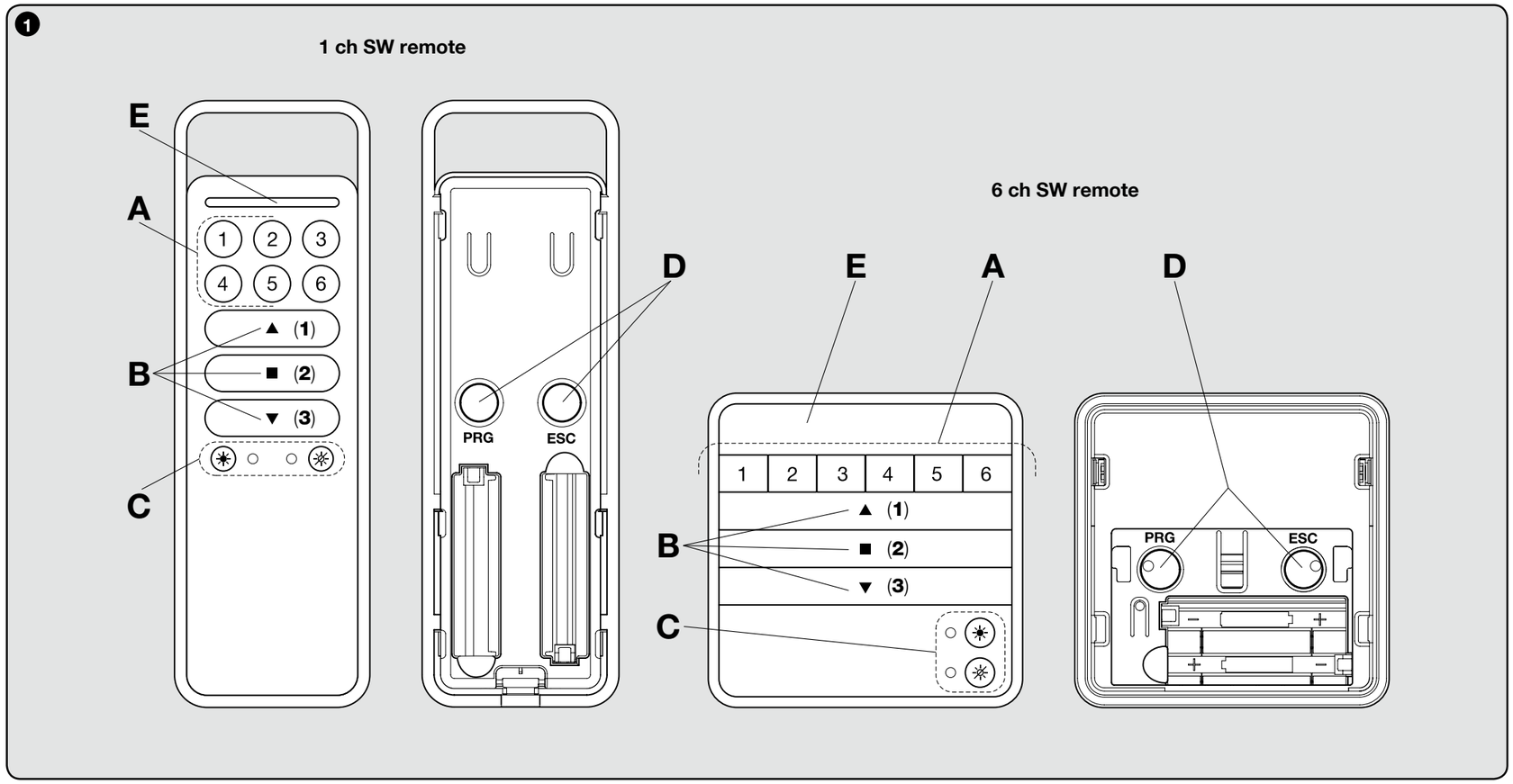

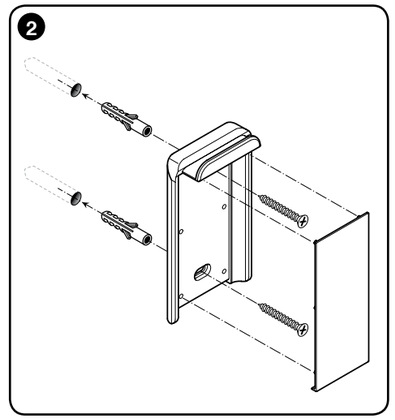

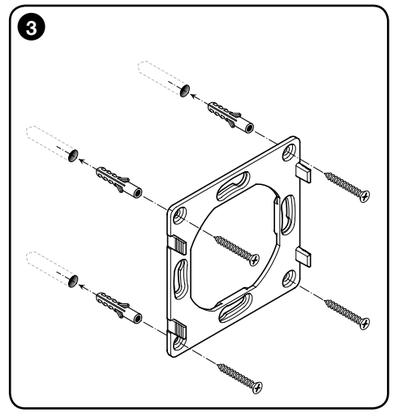

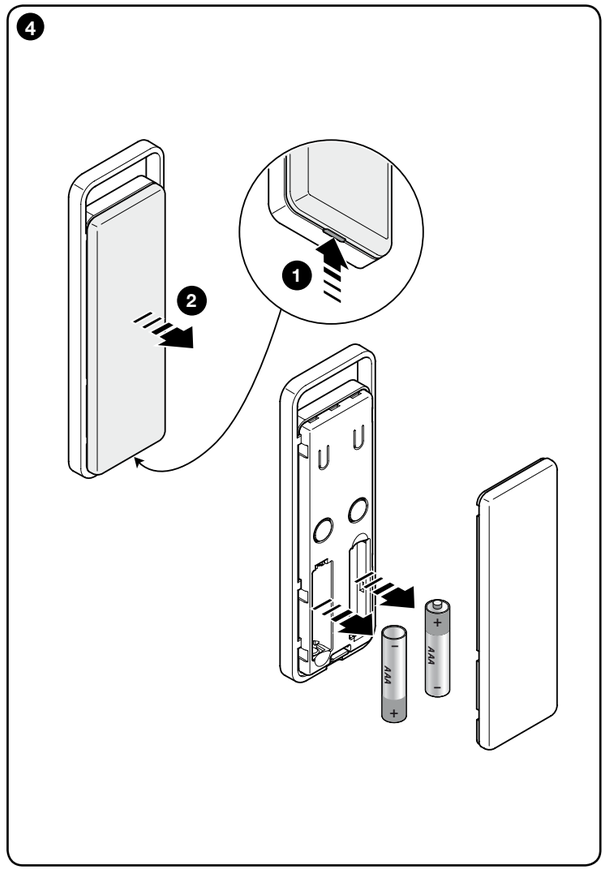

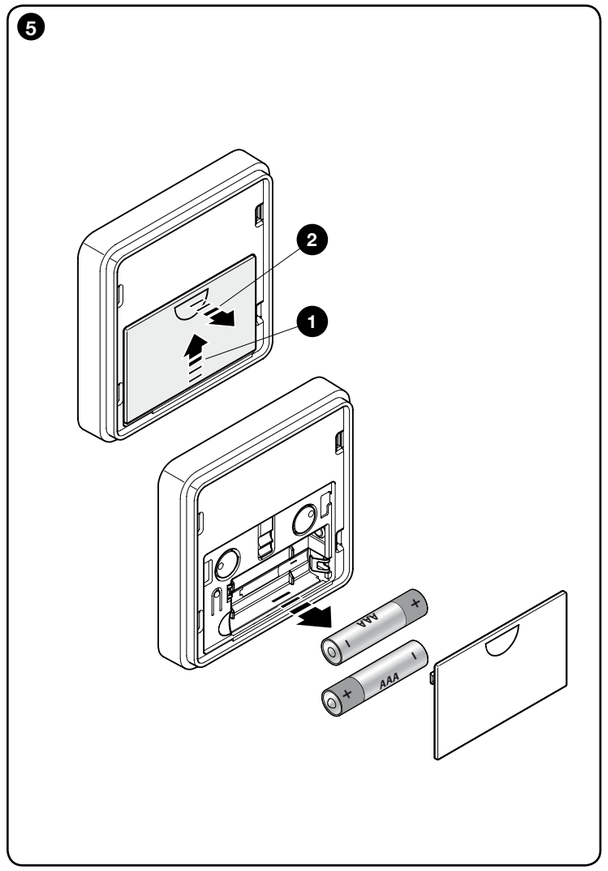

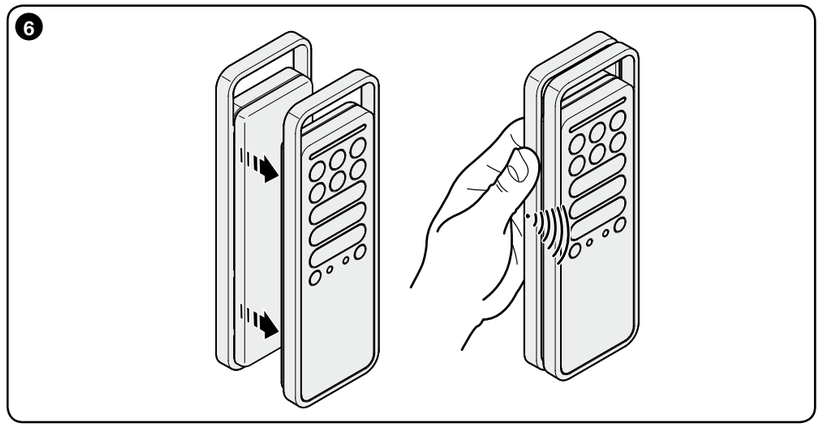

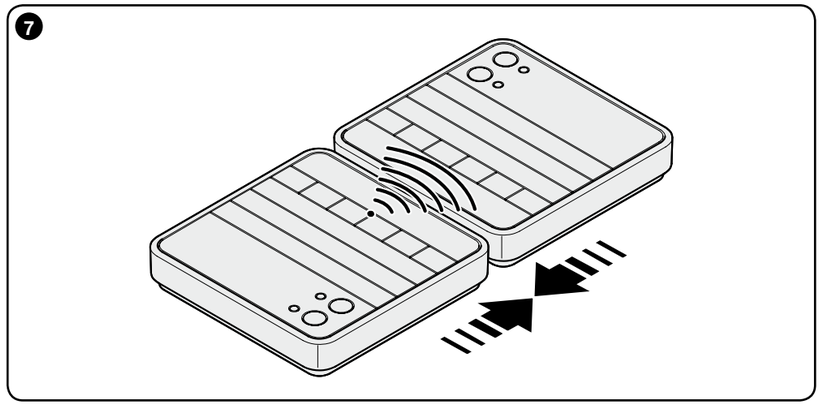

Hunter Douglas Europe B.V.
3000 AB Rotterdam, Netherland

ENGLISH

PRODUCT DESCRIPTION AND INTENDED USE

These transmitters of these two ranges are used to control automation mechanisms for awnings, outdoor sunblinds or blinds: **any other use is improper and forbidden!**

Functional specifications

• 1 or 6 “unit” models are available to send commands to, as well as models with commands for the management of the weather sensors. • Some models are provided with a hook to temporarily hang the transmitter on the wall, others are provided with a plate to mount it on the wall. To install this accessory please refer to **fig. 2** or **3**. • **Fig. 1** reports all the keys which may be on the transmitters, based on the model. Their use is as follows:

A - “Unit” keys: are required to select the automation mechanism/s to send the commands to. While memorising the transmitter, it is necessary to programme at least one of these keys, associating at least one automation mechanism/s to them. This makes the key a “unit for the reception of the commands”, meaning that the automation mechanisms associated to it will receive the same commands during the use of the transmitter. The other keys available may be programmed in a similar manner, based on the system’s needs. For all purposes, it is like having 6 independent transmitters in a single command device.

B - Command keys (in all the models): are required to send the rise (▲), stop (■) and lower (▼) commands. In the tramitters, prior to sending a command, select the “unit” to send the command to.

C - Control keys of the automatic commands: the ☀ key enables (the ☼ key disables) the reception by the motor of the automatic commands transmitted by any weather sensor in the installation. When ☀ is pressed the system sets the automatic operating mode of the automation mechanism whereas when ☼ is pressed the system sets the manual operating mode of the automation mechanism. The “Wind” sensor may not be disabled since it is required to protect the automation mechanism from wind damage. With the automatic operating mode enabled, the user may send manual commands any time. For more information please refer to the manual of the automation mechanism and the weather sensor.

D - Programming keys (in all the models): in the compatible motors, these keys are required to simplify the performance of the programming procedures: the **PRG** key speeds up the access to the procedures, whereas the **ESC** key speeds up the exit from them. To access the keys remove the battery cover.
In the 6 channels model: during the execution of the procedures, when pressing these keys is required, it is necessary to firstly select the single “unit” where the procedure is being performed.

TESTING THE TRANSMITTER

Before memorising the transmitter in the receiver of the motor, check its proper operation by pressing any key and observing whether the LED lights up (**fig. 1-E**). If it does not, refer to the section entitled “Replacing the Battery” in this manual.

SPECIFIC FUNCTIONS OF THE TRANSMITTER

• ***Select a “unit” to send a command to*** *(In the 6 channels model)*

With these transmitter models, prior to sending a command it is necessary to select the “unit” (i.e. the automation mechanisms associated to this) to send the command to. After selecting the unit, its LED remains lit for a few seconds and, before its turns off, it is possible to select other units to be added to the first selected (to eliminate a unit selected by mistake, turn off its LED by briefly pressing the associated key).
After selecting the units desired, when their LEDs automatically turn off, the units will remain in the transmitter’s memory until a new unit/s is/are selected. While they remain in the memory it will be possible to send them commands without having to select them first.

• ***Enable or disable the reception of the automatic commands sent from a weather sensor*** *(In the 6 channels model)*

With these transmitter models it is possible to enable or disable the reception of the automatic commands coming from any weather sensor connected (e.g. the “Sun” automatism mechanisms). For a good management of the automation mechanisms connected to the weather sensors, we advise using a single transmitter provided with keys to enable or disable automatic commands.

In the 6 channels model: in these transmitters, prior to enabling or disabling the operating mode, it is necessary to select the “unit/s” which the setting must be sent to. While using these transmitters, to check whether the units are enabled or disabled, just select these one at a time and observe the state of the LEDs:

☀ lit; ☼ off = function enabled;

☀ off; ☼ lit = function disabled;

Note *– If more units are selected and the two LEDs appear to be off, this means that there is at least one unit which has the automatic commands enabled.*

MEMORISING THE TRANSMITTER

To memorise the transmitter in a control unit (or in a receiver) it is possible to choose one of the following procedures, compatibly with the presence of this in the manual of the control unit or the receiver:

A - Memorisation in “Mode I”
B - Memorisation in “Mode II”
C - Memorisation of a new transmitter through another already memorised
D - Memorisation through the “Enable Code” received from a previously memorised transmitter

The detailed instructions of each procedure are reported in the instruction manual of the motor or the control unit with which you want to make the transmitter work.
Since in the manuals the transmitter keys may be identified with symbols or numbers, please refer to **fig. 1-B** to know the correspondence between these and the transmitter keys.

A - Memorisation in “Mode I”

This mode automatically transfers, all together, the various commands available in the motor, in the various keys available on the transmitter, without giving the installer the possibility of changing the combination among commands and keys. In other words, during the execution of the procedure that memorises the transmitter in this mode, **the system** automatically combines the commands available in the motor with each key on the transmitter. At the end of the procedure each key will be combined with a certain command, according to the factory set layout.

B - Memorisation in “Mode II”

This mode manually combines one of the commands available in the motor with one of the transmitter keys, giving the installer the possibility of choosing the command and the key desired. In other words, during the execution of the procedure that memorises the transmitter in this mode, **the installer** automatically combines the command desired (among those available in the motor) with the desired key of the transmitter. At the end of the procedure, to memorise another key with another command desired, it will be necessary to repeat the procedure once again.
Attention! - Each automation mechanism has its own list of commands that can be memorised in Mode II; therefore consult the manual of the motor or the control unit to choose the command you want to combine with the transmitter key.

C - Memorisation of a new transmitter through another already memorised

This procedure memorises additional transmitters, if at least one transmitter is already memorised in the motor. The procedure memorises a new transmitter in the motor, by working at a maximum distance of 20m from this, together with another transmitter already memorised in the same motor. The procedure lets the new transmitter memorise the same commands in the one already memorised.

D - Memorisation through the “Enable Code”

The transmitters have an “enable code”. The transfer of this code from an already memorised transmitter (old) to a transmitter to be memorised (new) allows the latter to be recognised by the motor and, therefore, be automatically memorised by this during the sending of the first commands.

The procedure is as follows:

01. Put the two transmitters close together as shown in **fig. 6** or in **fig. 7** and keep the two attached together until the end of the procedure.
02. On the “new” transmitter: keep ▲ pressed (in the P6, P6S, W6, W6S models, briefly press first the “unit” in which you want to memorise the enable code) and then release the key after the LED (with light steady) turns on on the “old” transmitter. Release the key and the LED starts flashing.
03. On the “old” transmitter:
• in the 1 channel remote: press and release ▼. When the key is released the LEDs of the two transmitters flash for some time *(= enable code transferred)*.
• in the 6 channels remote: press and release the unit key which contains the enable code to be transferred. When the key is released the LEDs of the two transmitters flash for some time *(= enable code transferred)*.

During the procedure, any error is signalled by the LED with the following fast flashes:
10 flashes = communication error between the devices.
15 flashes = memorisation failed due to time limit exceeded.

REPLACING THE BATTERIES

When the batteries run down, the range of the transmitter is significantly reduced. When pressing any key you will find that the LED takes a while to light up (= *batteries almost exhausted*) and that the brightness of the LED is dimmed (= *batteries completely exhausted*). In these cases, in order to restore the normal operation of the transmitter, you need to replace the exhausted batteries with two of the same type, observing the polarity shown in **fig. 4** or **5**).

• ***Battery disposal***
Attention! – Exhausted batteries contain polluting substances; therefore they may not be disposed of together with unsorted household waste. They must be disposed of separately, according to the regulations locally in force.

DISPOSING OF THE PRODUCT

This product is an integral part of the automation system it controls and thus must be disposed of along with it. As in installation operations, at the end of the product’s lifespan, disposal operations must be performed by qualified personnel. The product is made of various types of materials: some of them may be recycled, while others cannot. Find out about recycling and disposal systems in use in your area for this product category. **Attention!** – some parts of the product may contain polluting or hazardous substances which, if released into the environment, may cause serious damage to the environment or to human health.
As indicated by the symbol appearing here, the product may not be disposed of with other household wastes. Separate the waste into categories for disposal, according to the methods established by current legislation in your area, or return the product to the retailer when purchasing a new version. **Attention!** – local regulations may provide for heavy fines if the product is disposed of inappropriately.

TECHNICAL CHARACTERISTICS OF THE PRODUCT

Power supply: 2 1.5 Vdc AAA alkaline batteries ■ **Battery life**: approx. 2 years, with 10 transmissions a day ■ **Frequency**: 433.92 MHz (±100 kHz) ■ **Radiated power**: approx. 1 mW E.R.P. ■ **Radio coding**: standard rolling code 72 bit ■ **Operating temperature**: -20°C; +55°C ■ **Estimated range**: 200 m (outside); 35 m (inside buildings) (*)
Protection class: IP 40 (for household use or in protected environments) ■ **Dimensions**: 49 x 150 x 14 mm ■ **Weight**: 85 g.

Notes*: • (*) The range of the transmitters and the reception capacity of the Receivers are greatly affected by the presence of other devices (such as: alarms, radio headsets, etc..) operating in your area at the same frequency. In these cases, the producer cannot offer any warranty regarding the actual range of its devices. • All technical specifications stated in this section refer to an ambient temperature of 20°C (± 5°C). • The producer reserves the right to apply modifications to products at any time when deemed necessary, maintaining the same intended use and functionalities.*

CE DECLARATION OF CONFORMITY

Declaration in accordance with the Directive 1999/5/CE

The undersigned N.Dekker, in the role of manager research and development, declares under his sole responsibility, that the product:

Manufacturer’s Name: Hunter Douglas Europe B.V.
Address: 3000 AB Rotterdam, Netherlands
Type of product: Transmitter
Model/Type: 1 ch SW remote, 6 ch SW remote
Accessories: –

Compliant with the essential requirements provided for in Art. 3 of the following EC directive, for the use for which the products are intended:

• DIRECTIVE 1999/5/EC OF THE EUROPEAN PARLIAMENT AND COUNCIL of 9 March 1999 regarding radio equipment and telecommunications terminal equipment and the mutual recognition of their conformity, according to the following harmonised standards:
· health protection standards (art. 3(1)(a)): EN 50371:2002
· electrical safety (art. 3(1)(a)): EN 60950-1:2006+A11:2009
· electromagnetic compatibility (art. 3(1)(b)): EN 301 489-1 V1.8.1:2008, EN 301 489-3 V1.4.1:2002
· radio spectrum (art. 3(2)): EN 300 220-2 V2.3.1:2010

In accordance with directive 1999/5/EC (appendix III), the product is class 1 **CE**

Rotterdam, 15-10-2012

N.Dekker
(manager Reserch and Development)

SVENSKA

PRODUKTBESKRIVNING OCH AVSEDD ANVÄNDNING

Dessa sändare med två räckvidder, används för att styra automatiseringsmekanismer för markiser och liknande solskydd: **All annan användning är olämplig och förbjuden!**

Funktionsspecifikationer

• 1- eller 6-enhetsmodeller finns tillgängliga för att skicka kommandon, samt modeller med kommandon för hantering av vädersensorer. • Vissa modeller är försedda med en krok för att tillfälligt hänga sändaren på väggen. Andra är försedda med en platta för att montera den på väggen. För att installera detta tillbehör hänvisas till **fig. 2** eller **3**. • **Fig. 1** visar alla knappar som kan finnas på sändarna, beroende på modell. Knapparna har följande funktioner:

A - ”Enhets”-knappar: Dessa används för att välja automatiseringsmekanismer till vilka kommandon ska skickas. Vid memorering av sändaren är det nödvändigt att programmera minst en av dessa knappar, genom att associera minst en automatiseringsmekanism åt dem. Det gör att knappen blir en “enhet för mottagning av kommandon”, vilket innebär att automatiseringsmekanismer associerade med knappen tar emot samma kommandon vid användning av sändaren. De andra knapparna som finns tillgängliga kan programmeras på ett liknande sätt, beroende på systemets behov. Det är som att ha 6 oberoende sändare i en enda kommandoenhet.

B - Kommandoknappar (på alla modeller): Dessa krävs för att skicka kommandon av typ höja (▲), stoppa (■) och sänka (▼). Innan du skickar ett kommando, välj ”enhet” på sändaren till vilken kommandot ska skickas.

C - Kontrollknappar för de automatiska kommandona: ☀-knappen aktiverar (☼-knappen inaktiverar) mottagningen från motorn för de automatiska kommandona som skickas från någon vädersensor inom installationen. När ☀ trycks ned ställer systemet in det automatiska driftläget för automatiseringsmekanismen, medan när ☼ trycks ned ställer systemet in manuellt driftsläge för automatiseringsmekanismen. Vindsensorn kan inte inaktiveras eftersom den krävs för att skydda automatiseringsmekanismen från skador som orsakas av vinden. Med det automatiska driftläget aktiverat, kan användaren skicka manuella kommandon när som helst. För mer information hänvisas till bruksanvisningen för automatiseringsmekanismen och vädersensorn.

D - Programmeringsknappar (på alla modeller): På kompatibla motorer används dessa knappar för att underlätta programmeringsprocedurerna: **PRG**-knappen är en genväg för att öppna procedurerna, medan **ESC**-knappen är en genväg för att stänga procedurerna Ta bort batterilocket för att komma åt dessa knappar.
På modeller med 6 kanaler: När dessa knappar trycks ned för att ge kommando för att utföra procedurer, är det nödvändigt att först välja den enskilda “enheten” där proceduren ska genomföras.

TESTA SÄNDAREN

Innan sändaren memoreras i motorns mottagare, kontrollera att den fungerar korrekt genom att trycka på valfri knapp och se om lysdioden tänds (**fig. 1-E**). Om den inte fungerar korrekt, se avsnittet ”Byta batteri” i denna bruksanvisning.

SÄRSKILDA FUNTIONER FÖR SÄNDAREN

• ***Välj en “enhet” att skicka ett kommando till*** *(gäller för 6-kanalsmodellen)*

Innan du skickar ett kommando (på dessa sändarmodeller), är det nödvändigt att välja ”enhet” (d.v.s. automatiseringsmekanismerna som är associerade med denna) till vilken kommandot ska skickas. När du har valt enhet fortsätter lysdioden att lysa i några sekunder, och innan den släcks kan du välja andra enheter som ska läggas till den första som har valts (för att ta bort en enhet som har valts av misstag, släck dess lysdiod genom att trycka snabbt på den associerade knappen).
Efter att önskade enheter har valts (när deras lysdioder släcks automatiskt), stannar enheterna kvar i sändarens minne tills en ny/nya enhet/enheter har valts. Medan de är kvar i minnet, är det möjligt att skicka kommandon till dem utan att först ha valt dem.

• ***Aktivera eller inaktivera mottagningen av de automatiska kommandona som har skickats från en vädersensor*** *(gäller för 6-kanalsmodellen)*

På dessa sändarmodeller är det möjligt att aktivera eller inaktivera mottagningen av de automatiska kommandona som kommer från någon av de anslutna vädersensorerna (t.ex. automatiseringsmekanismen "Sol"). För att underlätta användningen av automatiseringsmekanismerna som är anslutna till vädersensorerna, rekommenderar vi att använda en enskild sändare som har knappar för att aktivera eller inaktivera de automatiska kommandona.

På modeller med 6 kanaler: Innan driftläget aktiveras eller inaktiveras på dessa sändare, är det nödvändigt att välja ”enheten/enheterna” till vilken inställningen ska skickas. För att kontrollera om enheterna är aktiverade eller inaktiverade när dessa sändare används, är det bara att välja dessa en åt gången och se om lysdioderna är tända eller släckta:

☀ Tänd, ☼ av = funktionen är aktiverad.

☀ Av, ☼ tänd = funktionen är inaktiverad

Obs! *– Om fler enheter har valts och de två lysdioderna är släckta, innebär det att det finns minst en enhet som har automatiska kommandon aktiverade.*

MEMORERA SÄNDAREN

För att memorera sändaren i en styrenhet (eller i en mottagare) är det möjligt att välja en av följande procedurer, som är kompatibla med förekomsten av sändaren i styrenhetens eller mottagarens bruksanvisning:

A - Memorering i “Läge I”
A - Memorering i “Läge II”
C - Memorering av en ny sändare via en som redan har memorerats.
D - Memorera med “Aktivera kod” som har tagits emot från en tidigare memorerad sändare.

Detaljerade instruktioner för varje procedur ges i bruksanvisningen för motorn eller styrenheten med vilken du vill att sändaren ska fungera.
Eftersom knapparna kan anges med symboler eller nummer i bruksanvisningarna, hänvisas till **fig. 1-B** för att förstå överensstämmelsen mellan dessa och sändarknapparna.

A - Memorering i “Läge I”

Detta läge överför automatiskt de olika kommandona (alla tillsammans) som finns i motorn, för de olika knapparna som finns på sändaren, utan att ge installatören möjligheten att ändra kombinationen av kommandon och knappar. Med andra ord, under utförandet av proceduren som memorerar sändaren i detta läge, kombinerar **systemet** automatiskt kommandona som finns tillgängliga i motorn med varje knapp på sändaren. När proceduren är klar kombineras varje knapp med ett visst kommando, enligt den fabriksinställda uppläggningen.

A - Memorering i “Läge II”

Detta läge kombinerar manuellt de olika kommandona som finns i motorn med en av sändarens knappar. På detta sätt har installatören möjlighet att välja kommandon och knappar. Med andra ord, under utförandet av proceduren som memorerar sändaren i detta läge, kombinerar **installatören** automatiskt det önskade kommandot (bland de som finns tillgängliga i motorn) med önskad knapp på sändaren. När proceduren är klar, är det nödvändigt att upprepa proceduren igen för att memorera ytterligare en knapp med önskat kommando.
Observera! - Varje automatiseringsmekanism har dess egen kommandolista som ka memoreras i Läge II. Se därför bruksanvisningen för motorn eller styrenheten för att välja kommandot som du vill kombinera med sändarknappen.

C - Memorering av en ny sändare via en som redan har memorerats.

Denna procedur memorerar ytterligare sändare, om minst en sändare redan har memorerats i motorn. Proceduren memorerar en ny sändare i motorn, genom att använda den på ett maximalt avstånd på 20 meter från en sändare som redan har memorerats i samma motor. Proceduren låter nya sändaren memorera samma kommandon i en sändare som redan har memorerats.

D - Memorera med hjälp av “Aktivera kod”.

Sändaren har en “Aktivera kod”. Överföringen av denna kod från en redan memorerad sändare (gammal) till en sändare som ska memoreras (ny) låter den nya sändaren identifieras av motorn, och på så sätt automatiskt memoreras av denna när de första kommandona skickas.

Proceduren utförs på följande sätt:

01. Placera de två sändarna intill varandra, som visas i **fig. 6** eller i **fig. 7**, och låt dem ligga intill varandra tills proceduren är klar.
02. På den “nya” sändaren: Håll knappen ▲ nedtryckt (på modellerna P6, P6S, W6 och W6S ska du först trycka kort på “enheten” där du vill memorera aktiveringskoden) och släpp sedan upp knappen när lysdioden (lyser med fast sken) tänds på den “gamla” sändaren. Släpp upp knappen och lysdioden börjar att blinka.
03. På den “gamla” sändaren:
• På fjärrkontroll med 1 kanal: Tryck ned och släpp upp ▼. När knappen släpps upp blinkar lysdioderna på de två sändarna en stund *(= aktiveringskod har överförts)*.
• På fjärrkontroll med 6 kanaler: Tryck ned och släpp upp enhetsknappen som innehåller aktiveringskoden som ska överföras. När knappen släpps upp blinkar lysdioderna på de två sändarna en stund *(= aktiveringskod har överförts)*.

Under proceduren signaleras eventuella fel genom att lysdioden blinkar snabbt:
10 blinkningar = Kommunikationsfel mellan enheterna.
15 blinkningar = Memorering misslyckad på grund av överskriden tidsgräns

BYTA BATTERIERNA

När batterierna tar slut förkortas sändarens räckvidd betydligt. När du trycker på någon knapp kan det hända att det tar en stund innan lysdioden tänds *(= nästan helt urladdade batterier)* eller att lysdiodens styrka är försvagad *(= helt urladdade batterier)*. För att återställa den normala driften av sändaren i detta läge, måste du byta ut de urladdade batterierna mot två av samma typ. Ta hänsyn till polariteten som visas i **fig. 4** eller **5**).

• ***Kassering av batterier***
Observera! – Förbrukade batterier innehåller förorenande ämnen och får därför inte slängas tillsammans med osorterat hushållsavfall. Batterierna måste kasseras separat enligt lokala bestämmelser.

KASSERING AV PRODUKTEN

Denna produkt utgör en del av automatiseringssystemet och ska därmed kasserar tillsammans med det. Precis som vad som gäller för installationen, ska kasseringsmomenten i slutet av produktens livslängden utföras av behörig personal. Denna produkt är tillverkad av olika material. Vissa av dessa kan återvinnas, medan andra inte. Informera dig om befintliga återvinnings- och avfallshanteringssystem som finns i ditt område för denna produktkategori. **Observera!** – Vissa delar av produkten kan innehålla giftiga eller farliga ämnen som, om de kastas i naturen, kan leda till allvarliga miljö- och hälsoskador.
Som framgår av symbolen intill, ska produkten inte kastas tillsammans med annat hushållsavfall. Källsortera materialen enligt lokal lagstiftning eller återlämna produkten till återförsäljaren vid köp av en ny version. **Observera!** – Dryga böter kan utdömas enligt lokala lagar vid olaglig kassering av denna produkt.

PRODUKTENS TEKNISKA EGENSKAPER

Strömförsörjning: 2 st. 1,5 V dc AAA alkaliska batterier ■ **Batteriets livslängd**: cirka 2 år, 10 sändningar per dag ■ **Frekvens**: 433,92 MHz (±100 kHz) ■ **Utstrålad effekt**: Cirka 1 mW E.R.P. ■ **Radiokodning**: Rullande kod standard 72 bit ■ **Drifttemperatur**: -20°C; +55°C ■ **Uppskattad räckvidd**: 200 m (utomhus), 35 m (inomhus) (*)
Kapslingsklass: IP 40 (för användning i hemmet eller i skyddade miljöer) ■ **Mått**: 49 x 150 x 14 mm ■ **Vikt**: 85 g

Noteringar*: • (*) Sändarens räckvidd och mottagarnas mottagningskapacitet påverkas i hög grad av annan utrustning i närheten (t.ex. larm, kommunikationsradio o.s.v.) som fungerar på samma frekvens. I dessa fall kan inte tillverkaren garantera räckvidden för respektive enheter. • Alla tekniska egenskaper som anges i detta avsnitt avser en omgivningstemperatur på 20 °C (± 5 °C). • Tillverkaren förbehåller sig rätten att när som helst utan förvarning göra ändringar på produkten som inte påverkar funktionen och den avsedda användningen.*

EG-FÖRSÄKRAN OM ÖVERENSSTÄMMELSE

Försäkran om överensstämmelse i enlighet med direktiv 1999/5/EG

Undertecknad N. Dekker, i egenskap av forsknings- och utvecklingschef, försäkrar under eget ansvar att produkten:

Tillverkarens namn: Hunter Douglas Europe B.V.
Adress: 3000 AB Rotterdam, Nederländerna
Typ av produkt: Sändare
Modell/typ: 1 kanal SW fjärr, 6 kanaler SW fjärr
Tillbehör: –

Uppfyller de väsentliga krav som anges i art. 3 i följande EG-direktiv, för avsedd användning av produkterna:

• EUROPAPARLAMENTETS OCH RÅDETS DIREKTIV 1999/5/EG av den 9 mars 1999, om radioutrustning och teleterminalutrustning och om ömsesidigt erkännande av utrustningens överensstämmelse, enligt följande harmoniserade standarder:
· hälsoskyddsstandard (art. 3(1)(a)): EN 50371:2002
· elsäkerhet (art. 3(1)(a)): EN 60950-1:2006+A11:2009
· elektromagnetisk kompatibilitet (art. 3(1)(b)): EN 301 489-1 V1.8.1:2008, EN 301 489-3 V1.4.1:2002
· radiospektrum (art. 3(2)): EN 300 220-2 V2.3.1:2010

I enlighet med direktiv 1999/5/EG (bilaga III), är produkten av typ klass 1 **CE**

Rotterdam, 2012-10-15

N. Dekker
(forsknings- och utvecklingschef)